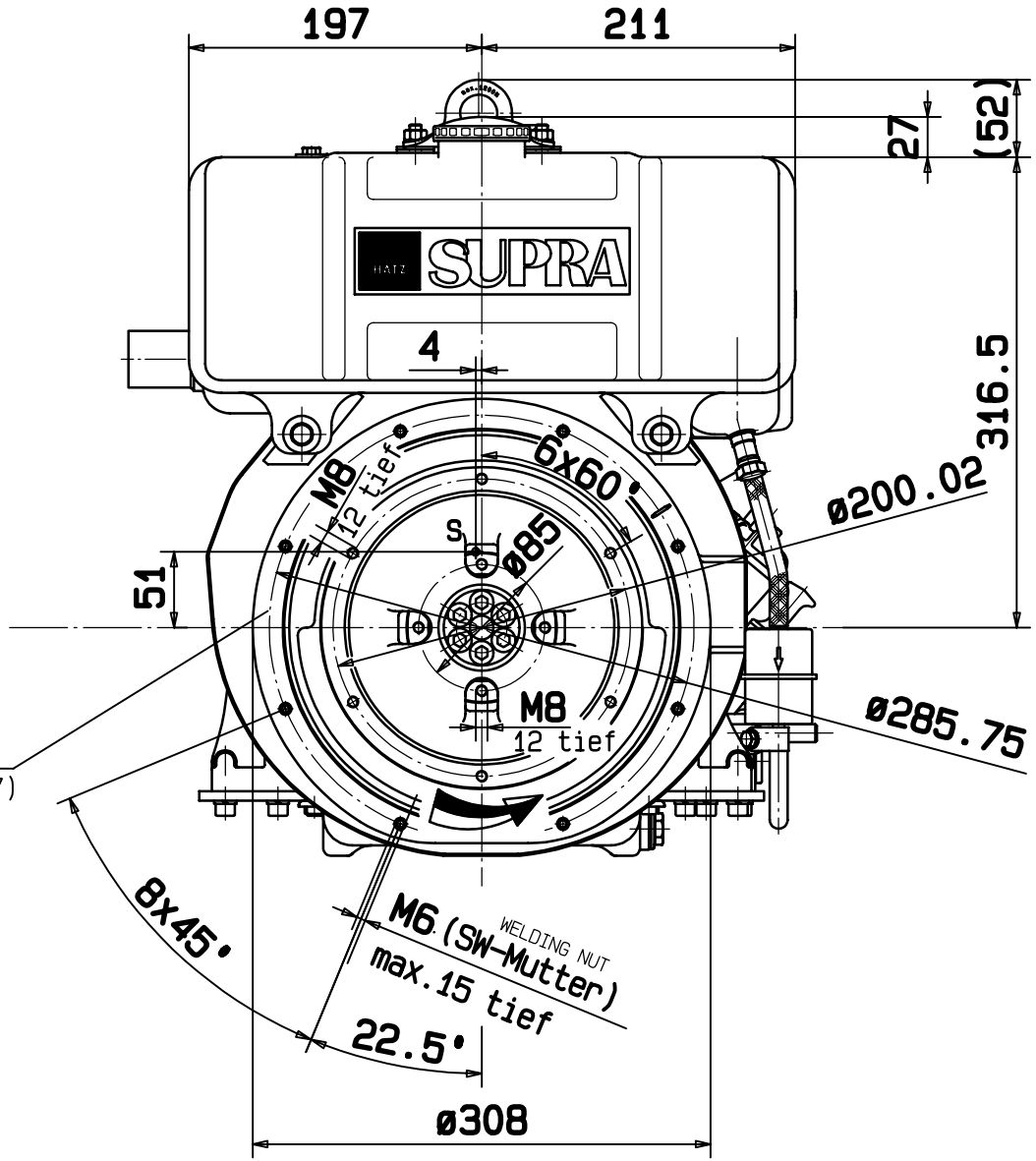

SHEET-METAL-HOUSING IS NOT FLANGEABLE

Blechgehäuse nicht flanschbar

(flanschbare Ausführung siehe Blatt 7)

(FLANGEABLE VARIATION SEE AT SHEET 7)

0 100 200

In the interests of technical progress we reserve the right to introduce modifications.

Änderungen, die dem technischen Fortschritt dienen, behalten wir uns vor.

PROTECTION MARK ACC.TO DIN 34

Schutzvermerk nach DIN 34 beachten

HATZ DIESEL

MOTORENFABRIK HATZ AUHSTORF-ROTT

INSTALLATION DRAWING

Einbauzeichnung

1D41-42S/Z FLYWHEEL-SIDE Schwungradseite

SHEET Blatt 1 OF von SHEETS 14 Blättern

gez.: 21.10.16 Gerh | gepr.: 21.10.16 Gerh